Frontansicht / Vue de face
Vista frontale / Front view

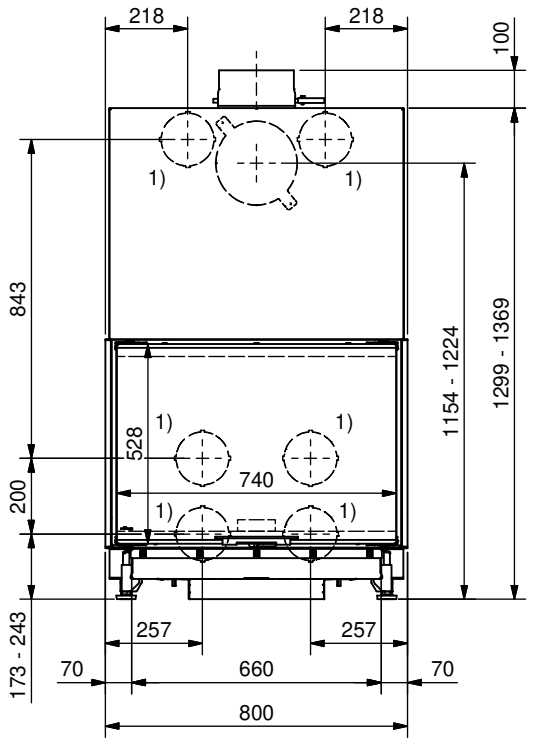

Seitenansicht / Vue de coté
Vista laterale / Side view

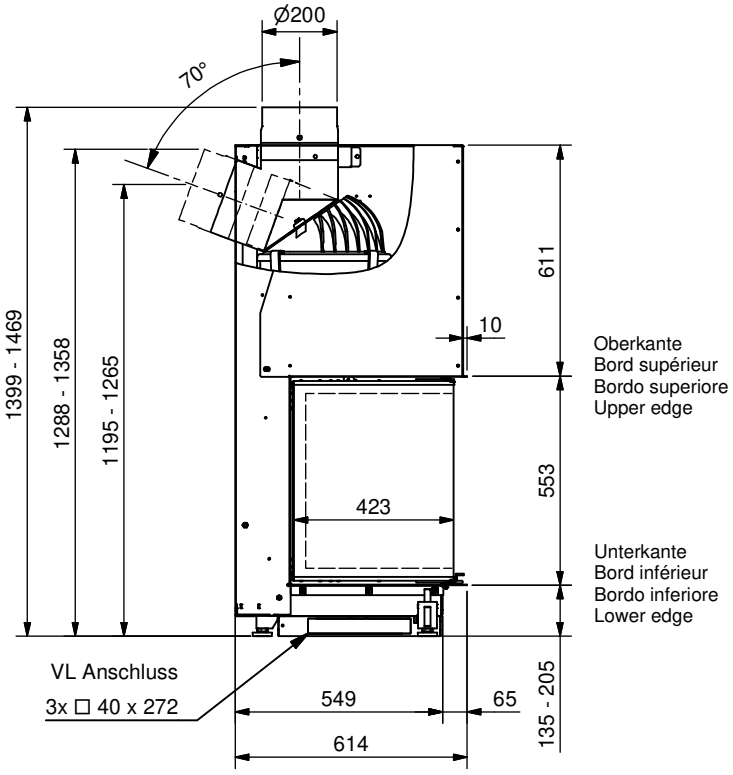

Aufsicht / Vue de haut
Vista dall`alto / View above

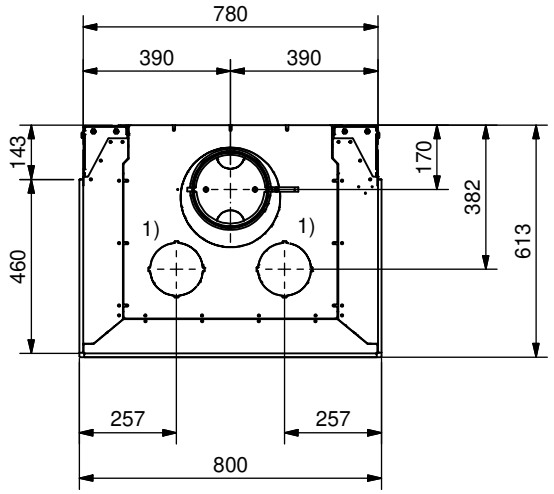

Grundriss Feuerstelle / Coupe sur foyer
Sezione al piano fuoco / Layout fireplace

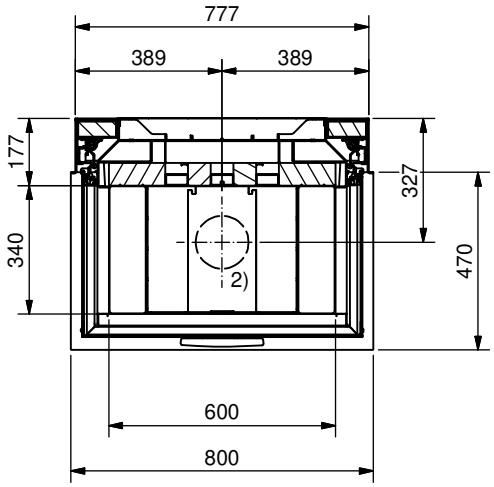

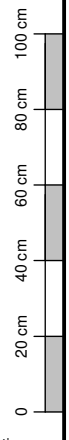

1) Ø 150 mm Konvektionsluft / Air convection / Aria di convezione / Convection air
2) Ø 150 mm Verbrennungsluft / Air de combustion / Aria di combustione / Combustion air

Allgemeintoleranz / Tolerance générale / Tolleranza generale / Tolerance general ± 2 mm

Detailansichten durch Zoom-Funktion auf dem elektronischen pdf-Massblatt ersichtlich. Download unter www.ruegg-cheminee.com.
La vue détaillée est visible par la fonction zoom sur la fiche de mesure pdf. Download voir sous voir sous www.ruegg-cheminee.com.
La vista dettagliata é resa possible tramite la funzione "Zoom" sulla scheda tecnica in pdf. Scaricabile dal sito www.ruegg-camini.it.
Detailed views of zoom function on the electronic PDF datasheet apparent. Download at www.ruegg-cheminee.com.

Alle Masse in mm! Massänderungen vorbehalten / Dimensions en mm! Sous rèserve de modifications / Tutte le misure indicate sono in mm! Con riserva di modifica / All dimensions in mm! Mass change without notice

Typ **RIII 55x80x46 Star**		**Massblatt** **Fiche de mesure** **Scheda tecnica** **Dimensional drawing**	Massstab Echelle Scala Scale 1:20
Art. Nr.	Status Freigegeben		
Rüegg Cheminée Schweiz AG Studbachstrasse 7 CH-8340 Hinwil	Tel. : +41 (0)44 938 58 58 www.ruegg-cheminee.com	Projektionsmethode	Revision -